ТЕПЛОВОЙ НАСОС С ИНВЕРТОРОМ

MXZ-2F/4F VFHZ

МУЛЬТИСИСТЕМА (2 или 4 ВНУТРЕННИХ БЛОКА)

Новинка 2021

6,4–9,0 кВт (НАГРЕВ-ОХЛАЖДЕНИЕ)

MXZ-2F53VFHZ

MXZ-4F83VFHZ

ОПИСАНИЕ

- Мультисистема с тепловым насосом позволяет одновременно отапливать несколько помещений, независимо поддерживая в каждом из них свою целевую температуру.
- Работа в режиме нагрева до –25°С. Стабильная теплопроизводительность при низкой наружной температуре. Установлен электронагреватель поддона наружного блока для предотвращения замерзания конденсата.
- Подключение 2 или 4 внутренних блоков различного конструктивного исполнения.
- Низкий уровень шума и вибраций.
- Охлаждение при температуре наружного воздуха до –10°С.
- Высокая энергоэффективность: сезонный класс энергоэффективности «А++» в режиме охлаждения и «А+» — в режиме нагрева.
- Предусмотрена автоматическая проверка правильности соединения фреонопроводов и сигнальных линий, а также автоматическая коррекция при неправильном соединении.

Наружный блок

ХЛАДАГЕНТ R32 · ротационный DC · вентилятор DC · PAM · накатка · ZUBADAN · DC Inverter · SEER A++ · SCOP A+

С электрическим нагревателем поддона

Без электрического нагревателя поддона

Характеристики наружного агрегата при подключении внутренних блоков в различных комбинациях представлены на сайте www.mitsubishi-aircon.ru в разделе «Программы/On-line программы/Мультисистемы MXZ».

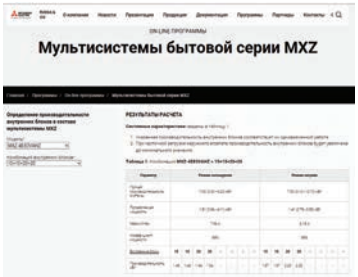

Список параметров наружного агрегата:

- полная производительность (охлаждение/нагрев), а также минимальное и максимальное значения;
- потребляемая мощность (охлаждение/нагрев), а также минимальное и максимальное значения;
- рабочий ток (охлаждение/нагрев);
- коэффициент мощности (охлаждение/нагрев).

Список параметров внутренних блоков:

- полная производительность (охлаждение/нагрев).

Наружный блок (НБ)			MXZ-2F53VFHZ	MXZ-4F83VFHZ
Электропитание		В, ф, Гц	220–240 В, 1 фаза, 50 Гц	
Количество внутренних блоков			2	2~4
Нагрев	Производительность (мин.–макс.)	кВт	6,4 (1,0 - 7,0)	9,0 (3,5 - 11,6)
	Потребляемая мощность	кВт	1,36	1,70
	Сезонная энергоэффективность SCOP		4,1 (А+)	4,3 (А+)
	Уровень звукового давления НБ	дБ(А)	47	57
Охлаждение	Производительность (мин.–макс.)	кВт	5,3 (1,1 - 6,0)	8,3 (3,5 - 9,2)
	Потребляемая мощность	кВт	1,29	1,90
	Сезонная энергоэффективность SEER		6,8 (А++)	7,3 (А++)
	Уровень звукового давления НБ	дБ(А)	45	55
	Уровень звуковой мощности НБ	дБ(А)	55	66
Максимальный рабочий ток		А	15,6	28,0
Автоматический выключатель		А	16	30
Диаметр труб	жидкость	мм (дюйм)	6,35 (1/4) × 2	6,35 (1/4) × 4
	газ	мм (дюйм)	9,52 (3/8) × 2	9,52 (3/8) × 3 + 12,7 (1/2) × 1
Фреонопровод между блоками	суммарно	м	30	70
	от НБ до ВБ	м	20	25
Перепад высот	НБ выше ВБ	м	15	15
	НБ ниже ВБ	м	15	15
	между ВБ	м	15	15
Гарантированный диапазон наружных температур	охлаждение	°С	–10 ~ +46°С по сухому термометру	
	нагрев	°С	–25 ~ +24°С по влажному термометру	
На-руж-ный блок	Размеры Ш×Г×В	мм	950×330×796	950×330×1048
	Вес	кг	61	86
	Завод (страна)		SHANGHAI MITSUBISHI ELECTRIC & SHANGLING AIR-CONDITIONER AND ELECTRIC APPLIANCE CO., Ltd. (Китай)	MITSUBISHI ELECTRIC CONSUMER PRODUCTS (THAILAND) CO., LTD (Таиланд)

СОВМЕСТИМЫЕ ВНУТРЕННИЕ БЛОКИ

Внутренние блоки			MXZ-2F53VFHZ	MXZ-4F83VFHZ
M-серия	Настенные	MSZ-LN25~60VG		
		MSZ-LN25/35VG2	●	●
		MSZ-LN50VG2		●
		MSZ-LN60VG2		
		MSZ-FH25~50VE		
		MSZ-EF22~50VGK/VE	●	●
		MSZ-AP15~50VGK	●	●
		MSZ-AP60VGK		●
		MSZ-AP71VGK		
	Напольный	MFZ-KJ25~50VE		
	Однопоточная кассета	MLZ-KP25VF	●	●
		MLZ-KP35VF	●	●
		MLZ-KP50VF		●
	4-х поточная кассета	SLZ-M25FA	●	●
		SLZ-M35FA	●	●
		SLZ-M50FA		●
		SLZ-M60FA		
	Канальный	SEZ-M25DA	●	●
		SEZ-M35DA	●	●
		SEZ-M50DA		●
		SEZ-M60DA		●
		SEZ-M71DA		●
Mr. SLIM	4-х поточная кассета	PLA-M35EA		
		PLA-M50EA		●
		PLA-M60EA		●
		PLA-M71EA		●

ОПЦИИ (АКСЕССУАРЫ)

	Наименование	Описание
1	**PAC-SH96SG-E**	Решетка для изменения направления выброса воздуха
2	**PAC-SG76RJ-E**	Переходник 3/8 -> 5/8
3	**PAC-493PI**	Переходник 1/4 -> 3/8
4	**MAC-A454JP**	Переходник 3/8 -> 1/2
5	**MAC-A455JP**	Переходник 1/2 -> 3/8
6	**MAC-A456JP**	Переходник 1/2 -> 5/8

Размеры

НАРУЖНЫЙ БЛОК
MXZ-2F53VFHZ

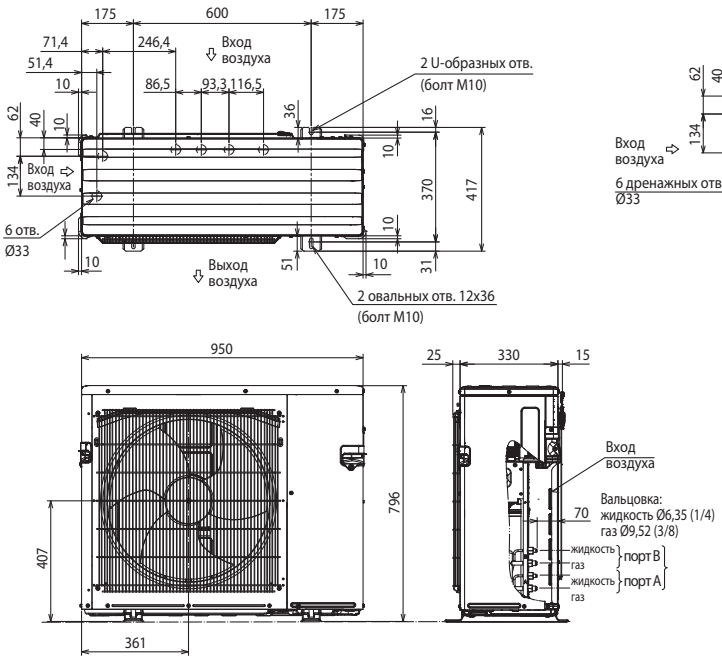

НАРУЖНЫЙ БЛОК
MXZ-4F83VFHZ

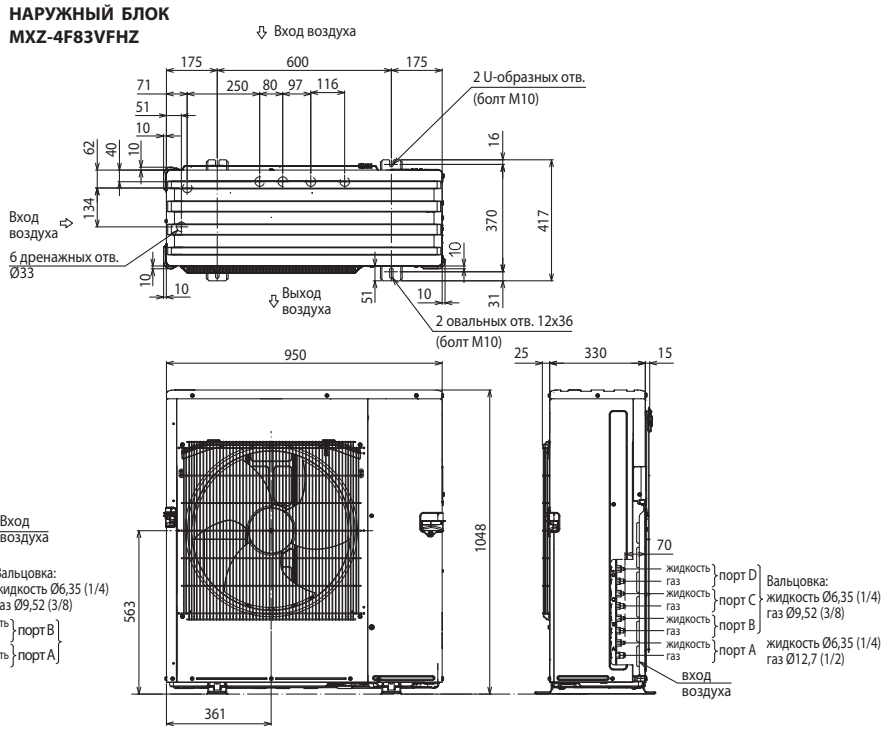

ПРОСТРАНСТВО ДЛЯ УСТАНОВКИ

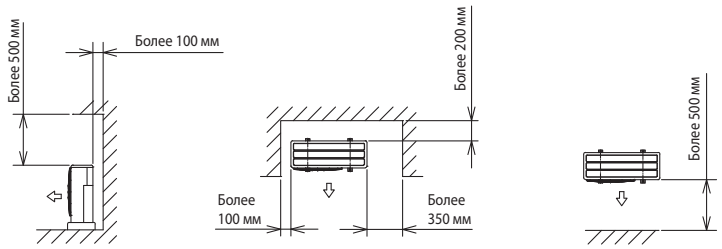

СЕРВИСНОЕ ПРОСТРАНСТВО

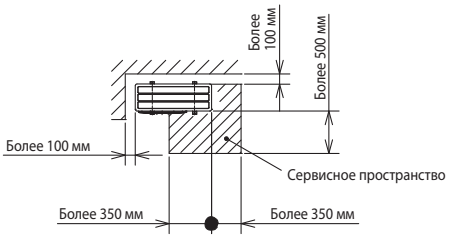

КОРРЕКЦИЯ ТЕПЛОПРОИЗВОДИТЕЛЬНОСТИ
и ПОТРЕБЛЯЕМОЙ МОЩНОСТИ

MXZ-2F53VFHZ
MXZ-4F83VFHZ

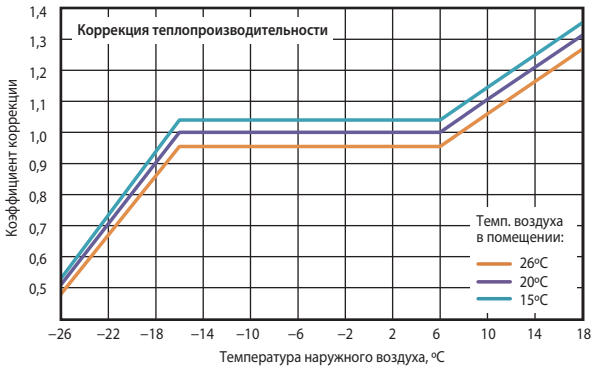

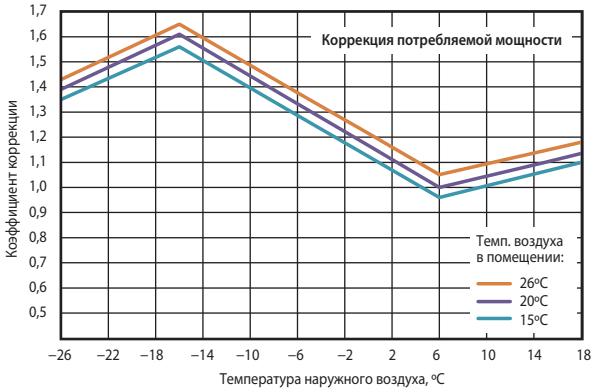

Схема соединений наружного и внутренних блоков

MXZ-2F53VFHZ
MXZ-4F83VFHZ

Кабель (автоматический выключатель):
MXZ-2F53VFHZ — 3×2,5 мм² (16 A)
MXZ-4F83VFHZ — 3×4 мм² (30 A)

Сечение кабеля на участке D — 4×1,5 мм²

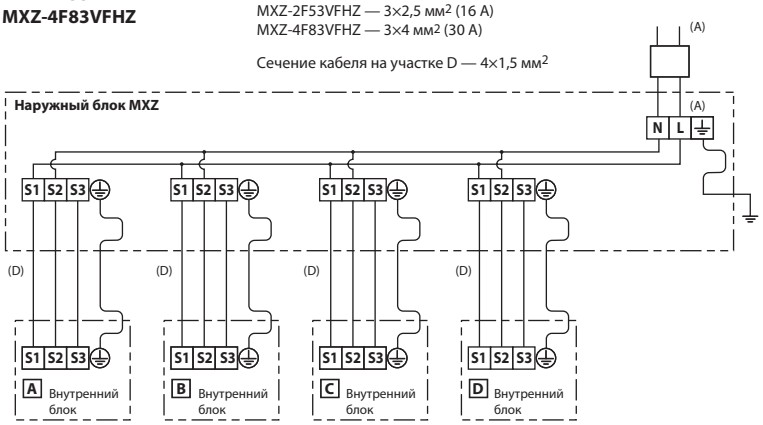

- **Заводская заправка хладагентом (R32)**

Все модели наружных блоков серии MXZ-F заправлены достаточным количеством хладагента, которое рассчитано на работу мультисистемы с любой суммарной длиной всех участков фреонопроводов, не превышающей максимально допустимое значение.
Дополнительная заправка хладагентом (R32) мультисистем на базе наружных блоков MXZ-F не требуется.